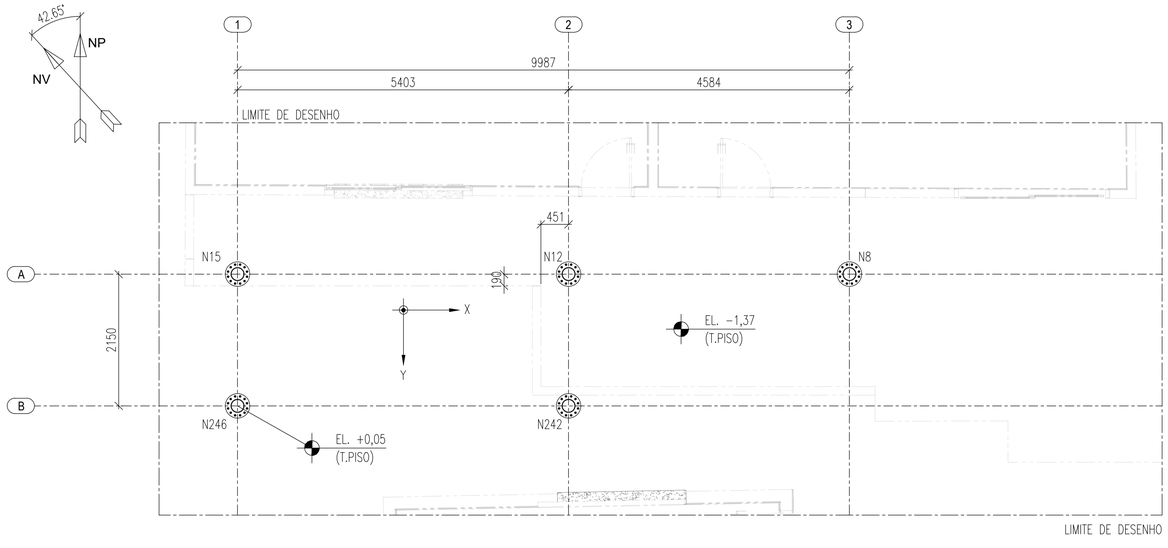

PLANO DE BASES – COBERTURA

ESCALA 1:50

QUADRO DE CARGAS - COBERTURA								
Referência	Grupo	Descrição	Ações em eixos globais					
			Rx	Ry	Rz	Mx	My	Mz
			(kN)	(kN)	(kN)	(kN·m)	(kN·m)	(kN·m)
N8	1	PP	0.222	-0.004	8.771	0.01	-0.44	-0.08
	2	CP	1.035	0.091	5.016	-0.26	5.24	0.45
	3	SC	1.725	0.151	8.360	-0.43	8.73	0.75
	4	VY+	-6.793	-0.498	-26.869	1.42	-30.73	-2.46
		VY-	0.690	0.061	3.344	-0.17	3.49	0.30
N12	1	PP	0.454	0.045	10.432	-0.09	0.20	-0.08
	2	CP	1.100	0.161	-0.457	-0.41	4.32	0.41
	3	SC	1.833	0.269	-0.758	-0.68	7.20	0.69
	4	VY+	-7.115	-0.875	3.324	2.21	-25.62	-2.26
		VY-	0.733	0.107	-0.305	-0.27	2.88	0.28
N15	1	PP	0.578	-0.061	8.986	0.18	0.62	-0.05
	2	CP	0.583	0.186	2.360	-0.49	2.35	0.27
	3	SC	0.973	0.309	3.935	-0.81	3.91	0.46
	4	VY+	-4.278	-1018	-12.284	2.69	-14.81	-1.50
		VY-	0.389	0.124	1.573	-0.33	1.56	0.18
N242	1	PP	-0.817	-0.051	5.591	0.13	-2.94	0.03
	2	CP	1712	-0.497	5.930	1.43	6.01	0.54
	3	SC	2.853	-0.828	9.878	2.38	10.01	0.90
	4	VY+	-10.507	2.696	-32.319	-7.74	-35.02	-2.94
		VY-	1142	-0.331	3.953	0.95	4.00	0.36
N246	1	PP	-0.438	0.071	4.503	-0.16	-1.96	-0.03
	2	CP	1159	0.059	2.652	0.06	3.86	0.24
	3	SC	1.932	0.098	4.418	0.10	6.43	0.40
	4	VY+	-7.434	-0.305	-14.522	-0.36	-23.16	-1.34
		VY-	0.773	0.039	1.768	0.04	2.57	0.16

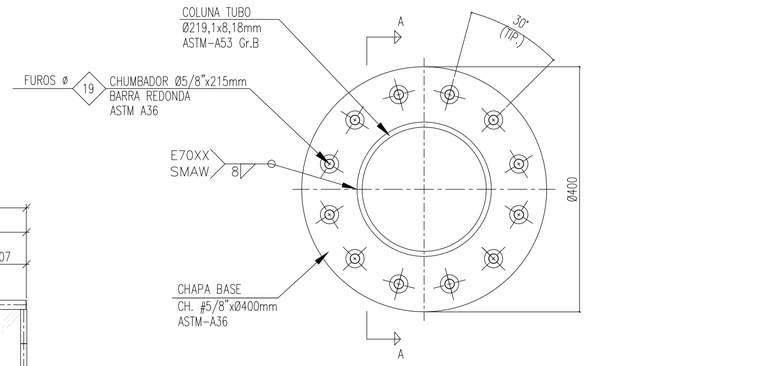

DET. 01 – PLACA DE BASE

ESCALA 1:5

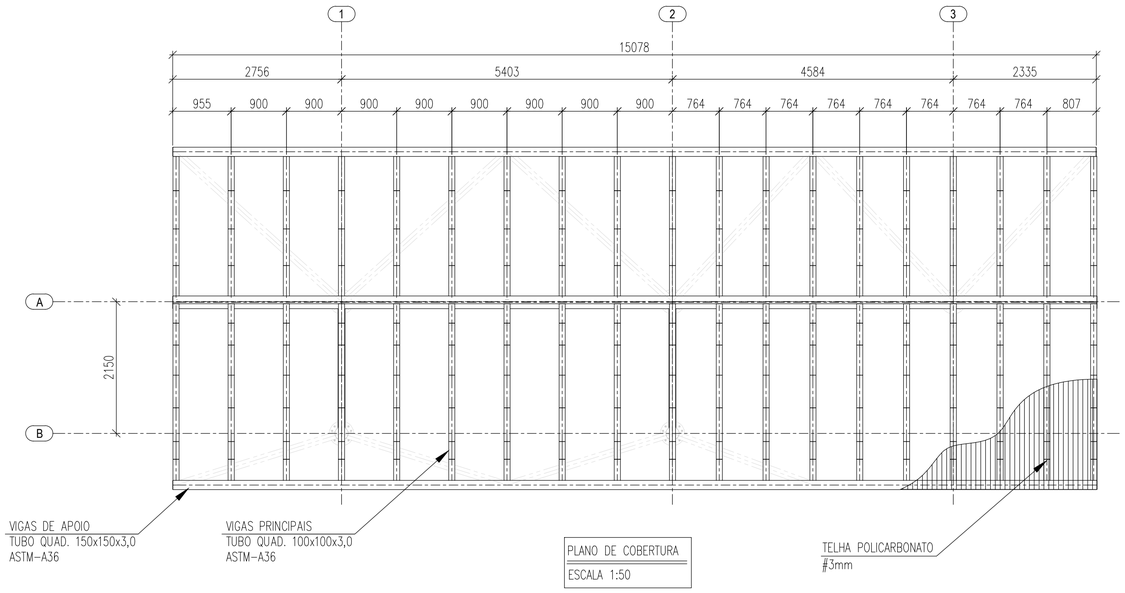

PLANO DE COBERTURA

ESCALA 1:50

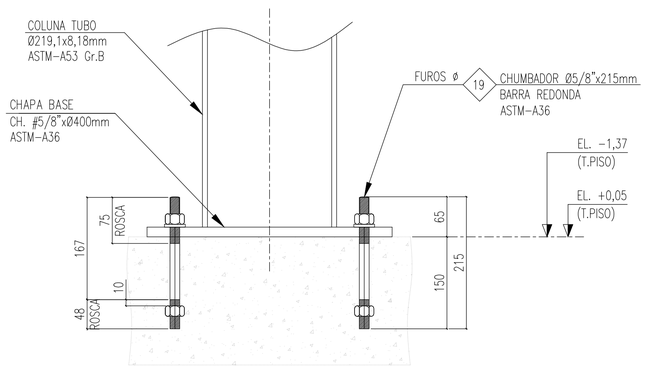

CORTE A-A

ESCALA 1:5

MAPA CHAVE

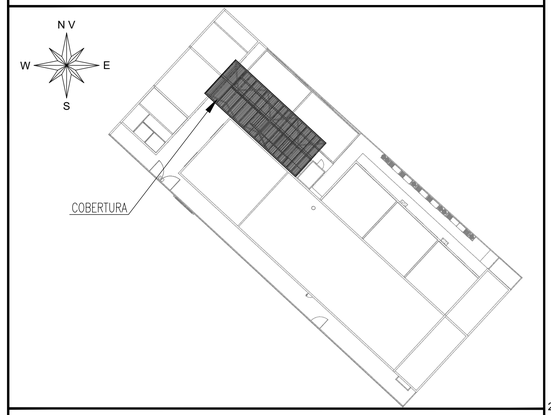

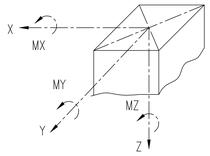

CARGAS/CARREGAMENTOS:

PP: PESO PRÓPRIO
CP: CARGA PERMANENTE
SC: SOBRECARGA
VY+: VENTO 90°
VY–: VENTO 270°

OBS:

1– AS AÇÕES DADAS SÃO NOMINAIS.
2– NÃO COMBINAR ENTRE SI CARREGAMENTOS DO MESMO GRUPO.*
3– AS CARGAS ESTÃO EM KN.
4– OS MOMENTOS ESTÃO EM KN x m.

LEGENDA E SENTIDO DOS ESFORÇOS

SEM ESCALA

NOTAS

OBSERVAÇÕES GERAIS:

1 - DIMENSÕES EM MILÍMETROS, EXCETO ONDE INDICADO O CONTRÁRIO.
2 - A ELEVAÇÃO 0.00 É REFERENCIAL A ELEVAÇÃO EXISTENTE E DEVERÁ SER MANTIDA;
3 - A ELEVAÇÃO EM METROS;
4 - SOLDAS CONFORME NORMA "AWS", ELETRODO E70XX (QUANDO NÃO INDICADO);
5 - MATERIAIS QUANDO NÃO INDICADO:
- AÇO PARA USO GERAL, REFERENTE A CHAPAS E PERFIS SOLDADOS: ASTM A36;
- AÇO PARA CHUMBADORES: ASTM A36
- AÇO PARA PERFIS TUBULARES: ASTM A53 Gr.B;
6 - OS CHUMBADORES DEVERÃO SER CONCRETADOS JUNTAMENTE COM OS BLOCOS.
7 - PROTEGER AS ROSCAS DOS CHUMBADORES ANTES DA CONCRETAGEM;
8 - O NIVELAMENTO DEVERÁ SER FEITO APÓS A MONTAGEM DA ESTRUTURA COM ARGAMASSA EXPANSIVA DE ALTA RESISTENCIA (GROUT);
9 - O CONCRETO DEVERÁ POSSUIR RESISTÊNCIA MÍNIMA DE fck > 250 Kgf/cm.

REVISÃO	DESCRIÇÃO	TIPO	ELABORADO	VERIFICADO	DATA
00	EMISSÃO INICIAL	EXE	LDL/ASS	CPM	09/2025

TIPOS DE EMISSÃO

ATP - ANTEPROJETO
BSC - BÁSICO
EXE - EXECUTIVO
APV - APROVADO
PCT - P/ CONSTRUÇÃO
ASB - "AS BUILT"
CNC - CANCELADO

ELABORAÇÃO:

Plator Engenharia de Meio Ambiente

PLATOR - PROJETOS E SERVICOS AMBIENTAIS

ALAMEDA OSCAR NIEMAYER, N°500, SALAS 511 E 902 A 906 – VALE DO SERENO
NOVA LIMA–MG – CEP.: 34.006–056
TEL.: (31) 3347–4405 / (31) 3347–7079 / (31) 3571–1920
EMAIL: contato@grupoprojetoengenharia.com.br

REALIZAÇÃO:

PREFEITURA MUNICIPAL DE ITATIAIUÇU

PRAÇA ANTÔNIO QUIRINO DA SILVA, N° 404 – CENTRO, ITATIAIUÇU – MINAS GERAIS, CEP.: 35.685–000
Telefone: (31) 3572–1244 / (31) 9 9076–4194

ESCOLA CEFET DE ITATIAIUÇU

COBERTURA

RUA OTÁVIO ANTUNES MOREIRA, N° 55 – ITATIAIUÇU, MINAS GERAIS

PROJETO DE EST. METÁLICA

AUTORIA DO PROJETO:

JULIANA GONCALVES OLIVEIRA:04543069603
JULIANA GONÇALVES OLIVEIRA
CREA MG – 239787/D

BRUNO ANDRELLI DA SILVA MACEDO:07533064682
BRUNO ANDRELLI DA S. MACEDO
ENGENHEIRO MECÂNICO
CREA – MG 2168780

CONTRATANTE DO PROJETO:

RESPONSÁVEL DA CONTRATANTE

DATA:	ESCALA:	CÓDIGO:
SETEMBRO / 2025	INDICADA	PRJ-EMT

TÍTULO DOS DESENHOS:
MAPA CHAVE; SENTIDO DOS ESFORÇOS; PLANO DE BASES – COBERTURA;
PLANO DE COBERTURA – VIGAS;
DETALHES; QUADRO DE CARGAS;

PRANCHA: 01/19

DIREITOS AUTORAIS RESERVADOS; PROIBIDO REPRODUÇÃO, DIVULGAÇÃO OU ALTERAÇÃO SEM ORDEM EXPRESSA DO AUTOR.

TÍTULO DOS DESENHOS:
PRJ-181640-EMT-0101-REV00

FORMATO - A1
841x594mm